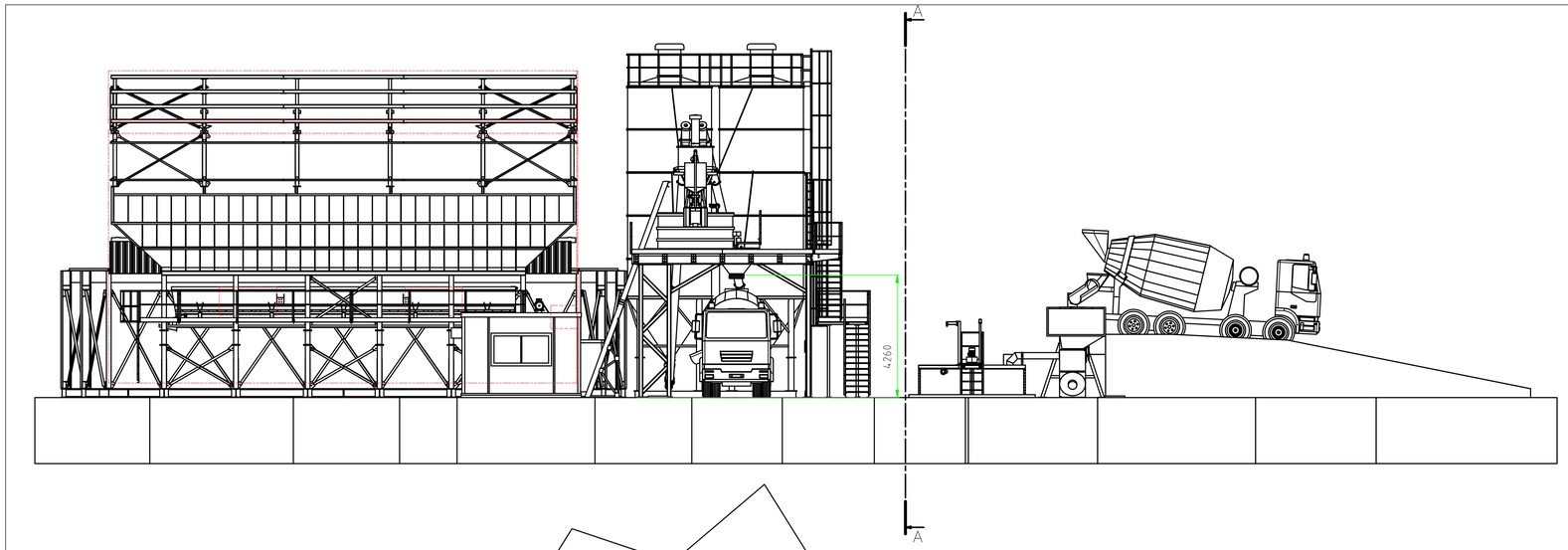
A
4260
A

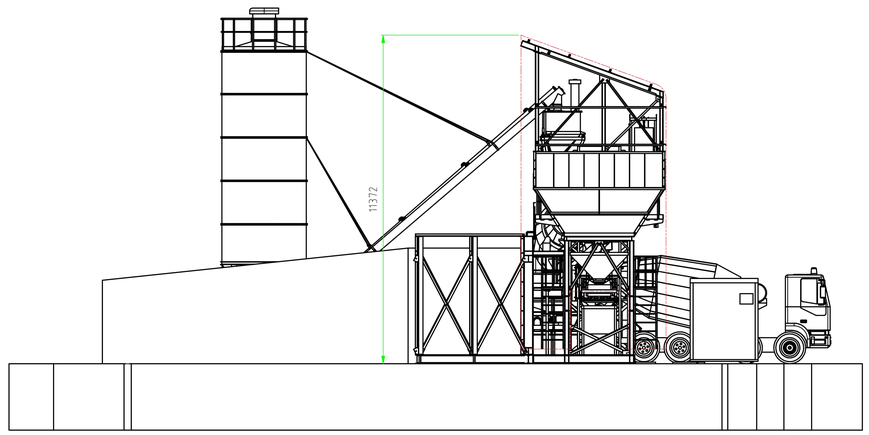
11372

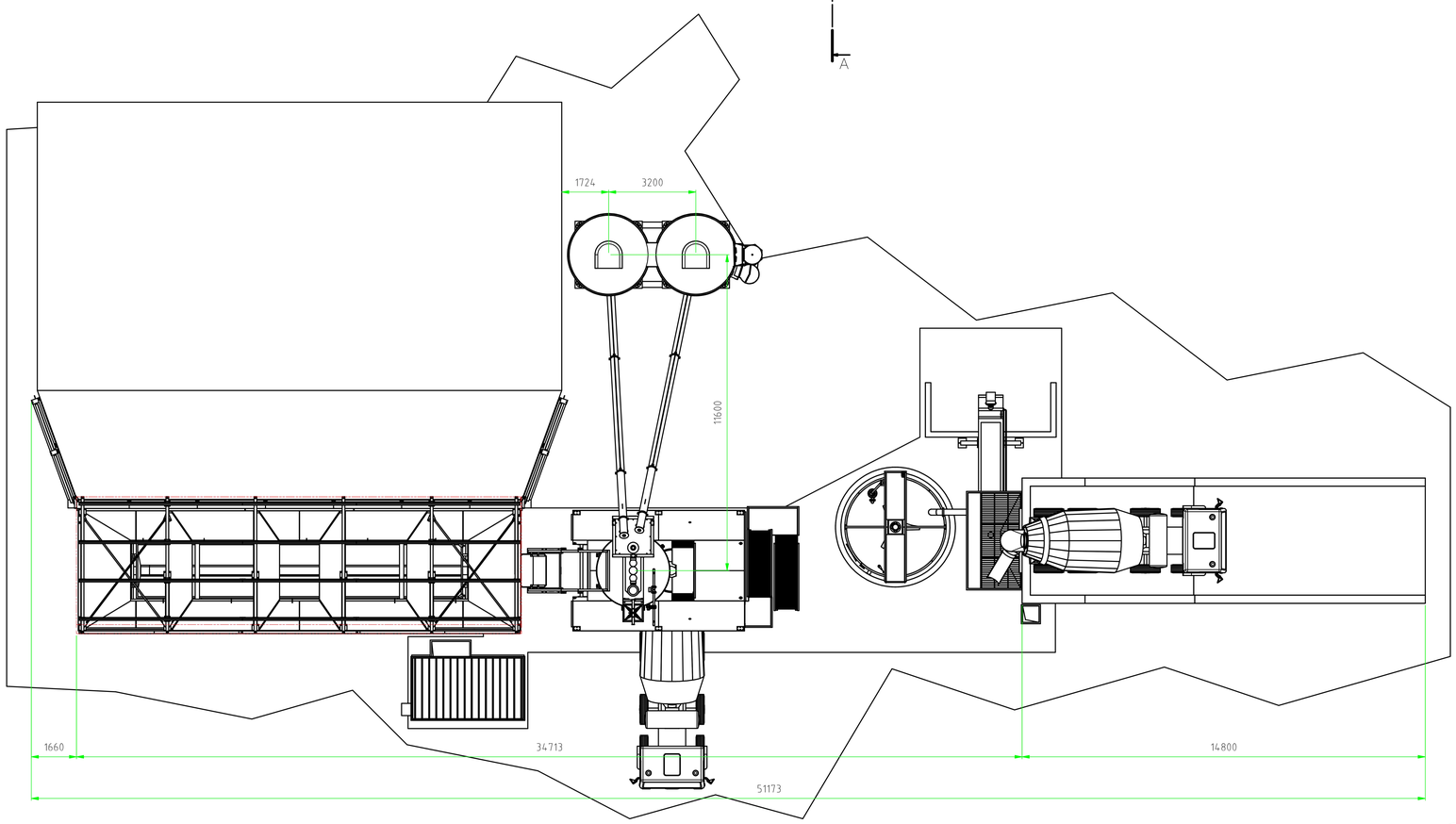
1724
3200
11600
1660
34713
14800
51173

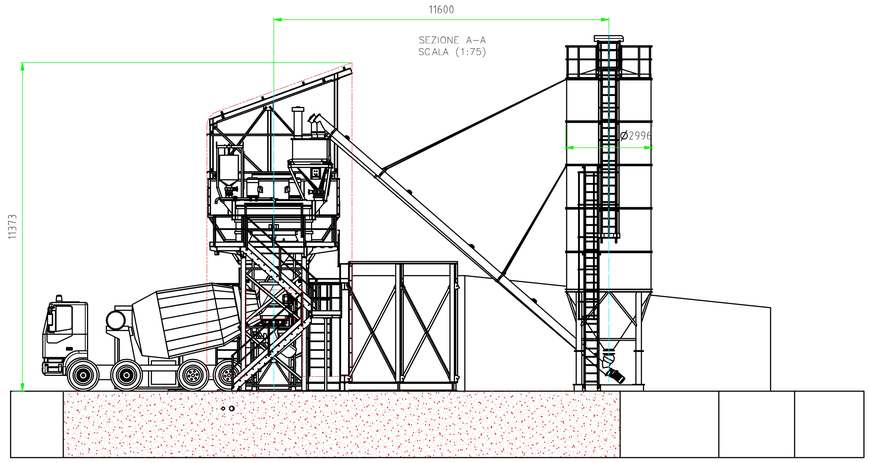
11600
SEZIONE A–A
SCALA (1:75)
11373
Ø2996

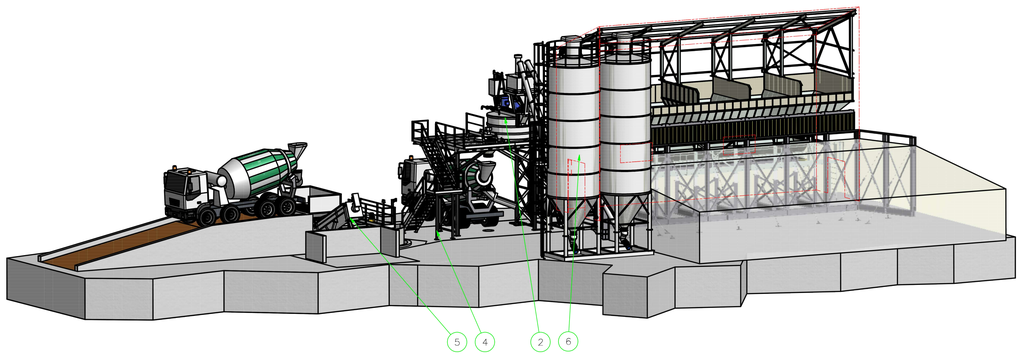
5
4
2
6

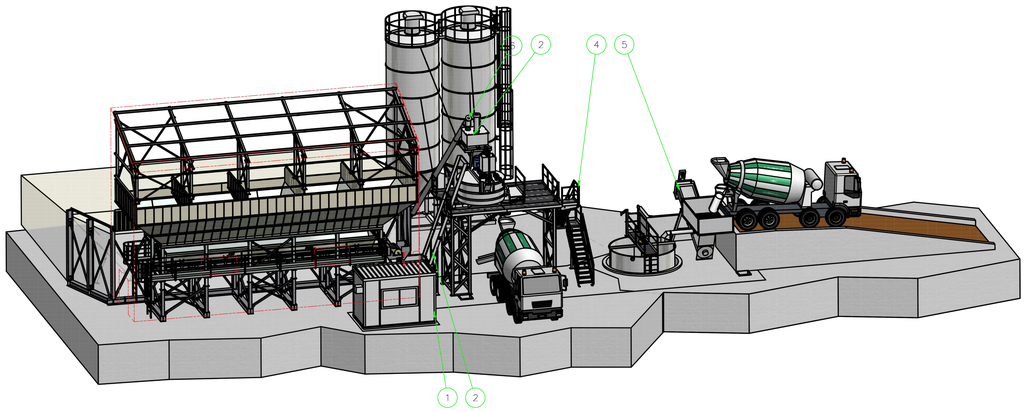
2
4
5
1
2